Lfd.-Nr.	Regelkreis	DN	Leistung [kW]	Vol.-Strom [m³ /h]	delta p [mbar]	$t_{Vorl.}$ / $t_{Rückl.}$ [°C]	Pumpe Fabrikat ; Typ	Regelventil Fabrikat ; Typ	kvs	dp	Taco Setter Typ	DN	Einst	dp	Wärmemengenzähler DN	QN	dp
1	Heizkessel	80	370	15,20	80	75 / 55	--	--	--	--	--	--	--	--	--	--	--
2	Ausbau Nahwärmenetz (Biomassekessel)	Ist nicht Bestandteil dieser Baumaßnahme!															
3	Lüftung	50	118	5,07	286	75 / 55	Wilo, Stratos 40/1-4	--	--	--	--	--	--	--	40	10	66
3.1	Lüftung Mensa	25	30	0,87	218	70 / 40	Wilo, Stratos PICO 25/1-4	DN15	2,5	122	223.2460.000	25	14	30	--	--	--
3.2	Zuluft Küche	25	36	1,05	162	70 / 40	Wilo, Stratos PICO 25/1-4	DN15	4,0	69	223.2561.000	25	18	17	--	--	--
3.3	Zuluft Spülküche	20	19	0,55	205	70 / 40	Wilo, Stratos PICO 25/1-4	DN15	1,6	124	223.2360.000	20	10	28	--	--	--
3.4	Lüftung innenliegende Räume	25	33	0,96	150	70 / 40	Wilo, Stratos PICO 25/1-4	DN15	4,0	58	223.2362.000	20	16	37	--	--	--
4	Heizkörper Küche	20	8	0,48	444	70 / 55	Wilo, Stratos 25/1-6	DN15	1,6	87	223.2360.000	20	8	20	--	--	--
5	Heizkörper Klassen, Flure, WCs, Treppen	65	170	9,83	709	70 / 55	Wilo, Stratos 50/1-9	DN40	25	120	--	--	--	--	--	--	--
6	FBHZ Mensa + Eingang	40	25	3,05	441	45 / 38	Wilo, Stratos 25/1-6	DN25	10	95	223.2561.000	32	51	32	25	3,5	210
7	WWB Küche primär	40	130	2,52	383	70 / 25	Wilo, Stratos 25/1-6	DN25	10	60	223.2561.000	32	42	21	25	3,5	100
7.1	WWB Küche Speicherladung	32	130	2,25	150	60 / 10	Wilo, Stratos-Z 25/1-8	--	--	--	223.2561.000	32	38	18	--	--	--
7.2	WWB Küche Zirkulation	15	1,20	0,19	235	60 / 55	Wilo, Stratos-ECO-Z25/1-5	--	--	--	223.2360.000	20	4	5	--	--	--
	WWB Küche Zirkulation (therm. Desinf.)	15	2,1	0,60	500	75 / 72	Wilo, Stratos-ECO-Z25/1-5	--	--	--	223.2360.000	20	10	30	--	--	--

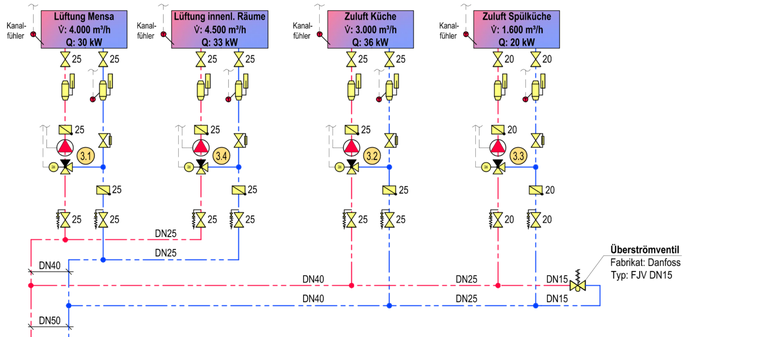

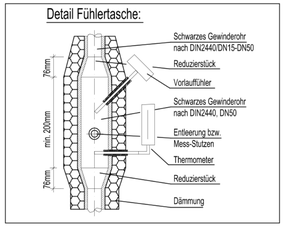

LEGENDE

- Heizungs Vorlauf
- Heizungs Rücklauf
- Heizungs Vorlauf RK Lüftung
- Heizungs Rücklauf RK Lüftung
- Heizungs Vorlauf RK FBHZ
- Heizungs Rücklauf RK FBHZ
- Absperrventil
- Absperrklappe
- Strangregulierventil
- Schmutzfänger
- Taco-Setter
- Regelventil
- Rückschlagklappe
- Wärmemengenzähler
- Sicherheitsventil
- Pumpe
- Manometer
- Thermometer
- Temperaturfühler
- Fühlertasche
- Kugelhahn

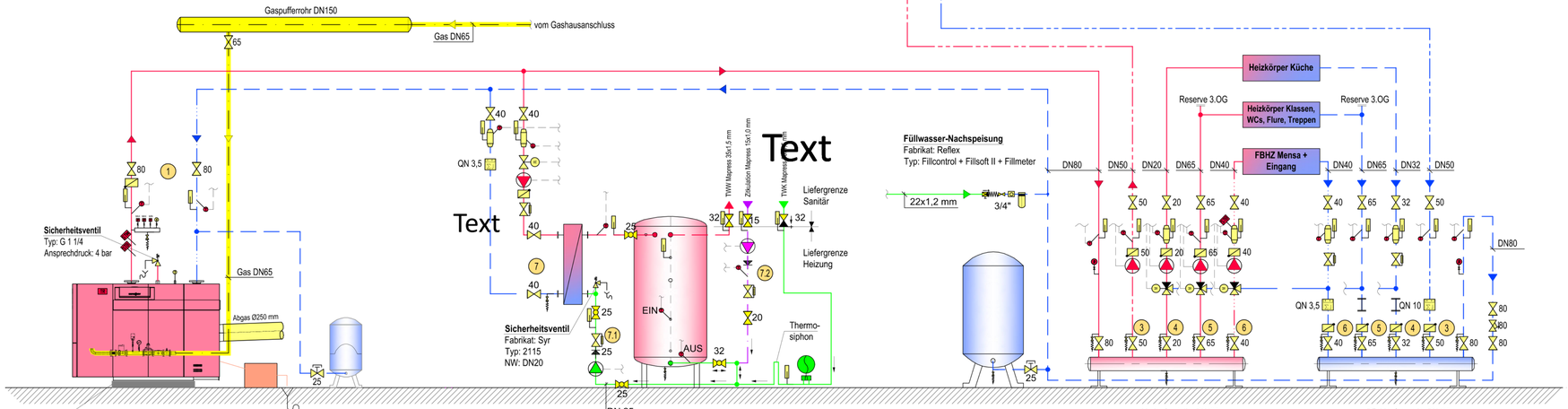

Fundament
LxBxH: 1.300x1.100x1.00 mm

Gas-Brennwert-Heizkessel
Fabrikat: Viessmann
Typ: Vitocrossal 200 CM2
Leistung: 370 kW
LxBxH: 2.230x1.245x1.480 mm
Gewicht: 597 kg

Neutralisation
Fabrikat: Grünbeck
Leistung: 70 l/h
LxBxH: 421x230x165 mm

MAG
Fabrikat: Reflex
Typ: N80
Durchmesser: 512 mm
Höhe: 566 mm

Warmwasserbereitung
Fabrikat: Danfoss
Typ: ThermoDual S 300-130
Speicher:
Inhalt: 300 l
Durchmesser mit WD: 640 mm
Höhe: 1.705 mm
Leergewicht: 77 kg
Plattenwärmetauscher:
Leistung: 130 kW
Heizung: 2,52 m³/h, 70/25°C, 110 mbar
Trinkwasser: 2,25 m³/h, 10/60°C,

durchströmtes MAG
Fabrikat: Reflex
Typ: DD18
Höhe: 387 mm
Durchm.: 280 mm
mit Flowjet 3/4"

MAG
Fabrikat: Reflex
Typ: N1000
Durchmesser: 740 mm
Höhe: 2.406 mm

Buderus 400 kW

A) Regelkreis 5; Statische Heizung Klassen	25.07.2017	Löbling
Änderungen/Ergänzungen	Datum	Gez.

BAUHERR:
Stadt Ibbenbüren
Münsterstraße 16 in 49477 Ibbenbüren

BAUVORHABEN:
Umbau und Erweiterung Gesamtschule
Am Sportzentrum 22 in 49479 Ibbenbüren

PLAN-BEZ.: **Schema Heizung**

PLANUNGSPHASE: **Ausführung**

GEWERK: Heizung

DATUM	06.07.2017
BLATTGRÖSSE	950 x 389 mm
MASSSTAB	ohne
SACHBEARBEITER	[redacted]
PLANNUMMER	IGS-HZG-5-NB-HZ-SM-009-F-A

SPEICHERORT: ...H-1915\Ausführung\IGS-HZG-5-NB-HZ-SM-009-F-A.dwg

DWG-Name: IGS-HZG-5-NB-HZ-SM-009-F-A_Schema Heizung.dwg Layout: IGS-HZG-5-NB-HZ-SM-009-F-A